LEGENDA

✕	Vytyčený bod nástupiště č.1
✕	Vytyčený bod nástupiště č.2
✕	Vytyčený bod nástupiště č.3
+	Hektometrická síť

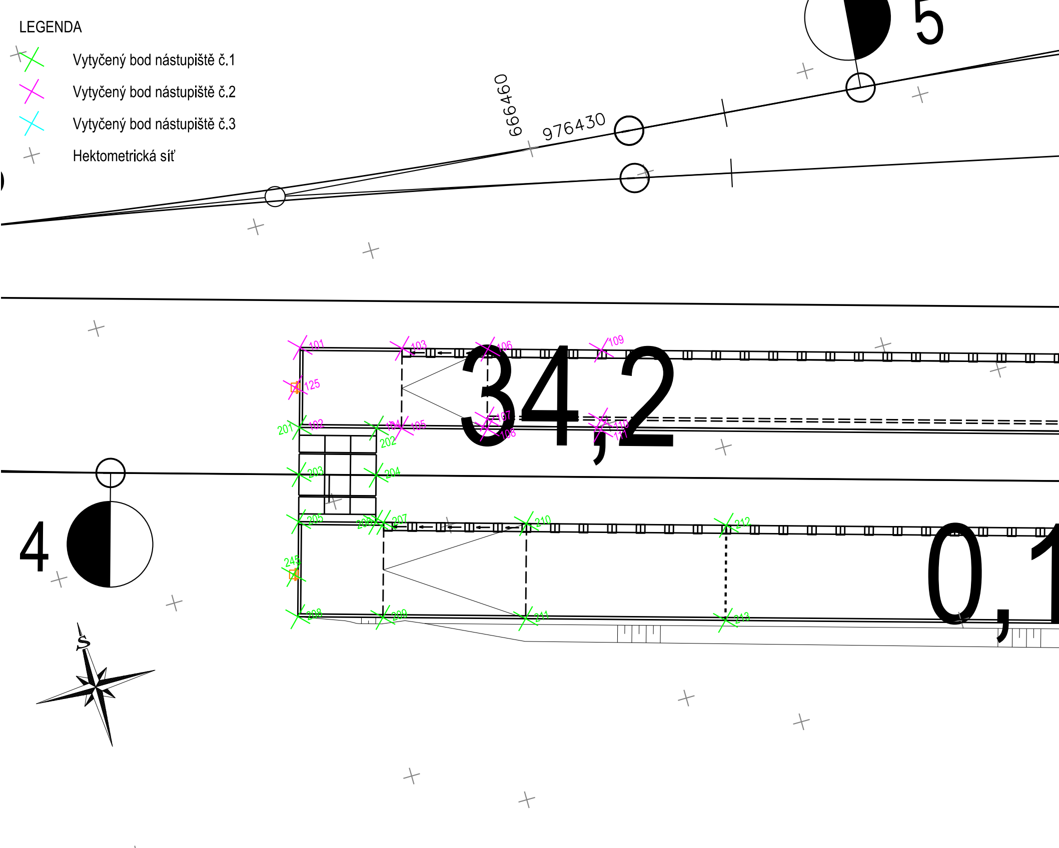

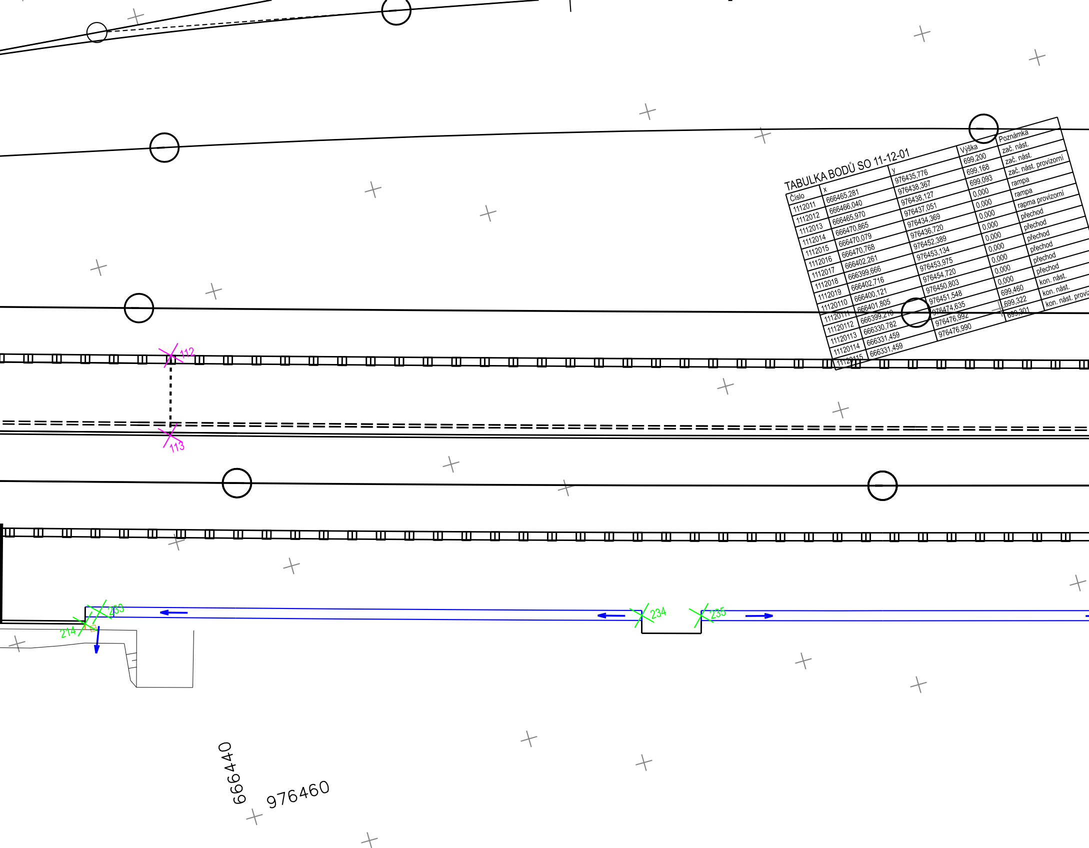

TABULKA BODŮ SO 11-12-01

Číslo	x	y	Výška	Poznámka
1112011	666465,281	976435,776	699,200	zač. nást.
1112012	666466,040	976438,367	699,168	zač. nást.
1112013	666465,970	976438,127	699,093	zač. nást. provizorni
1112014	666470,865	976437,051	0,000	rampa
1112015	666470,079	976434,369	0,000	rampa
1112016	666470,768	976436,720	0,000	rapma provizorni
1112017	666402,261	976452,389	0,000	přechod
1112018	666399,666	976453,134	0,000	přechod
1112019	666402,716	976453,975	0,000	přechod
11120110	666400,121	976454,720	0,000	přechod
11120111	666401,805	976450,803	0,000	přechod
11120112	666399,210	976451,548	0,000	přechod
11120113	666330,782	976474,635	699,460	kon. nást.
11120114	666331,459	976476,992	699,322	kon. nást.
11120115	666331,459	976476,990	699,301	kon. nást. proviz

TABULKA BODŮ SO 12-12-01

Číslo	x	y	Výšk	
12120116	666469,823	976440,801	699,265	zač. n
12120117	666470,759	976443,997	699,235	zač. nást.
12120118	666443,863	976451,880	0,000	hrana dlažby
12120119	666443,292	976451,605	699,271	šachta
12120120	666425,015	976456,920	699,292	žlab
12120121	666423,011	976457,494	699,294	žlab
12120122	666408,058	976461,739	699,311	šachta
12120123	666404,868	976462,643	699,315	žlab
12120124	666402,847	976463,215	699,317	žlab
12120125	666399,007	976464,303	699,322	šachta
12120126	666364,892	976473,969	699,361	žlab
12120127	666364,980	976474,282	0,000	hrana dlažby
12120128	666356,967	976476,552	0,000	kon. nást.
12120129	666356,088	976474,341	699,395	kon. nást.
12120130	666371,223	976469,167	699,378	výřez
12120131	666371,706	976470,765	0,000	výřez
12120132	666373,630	976470,220	0,000	výřez
12120133	666373,184	976468,600	699,375	výřez
12120134	666403,916	976458,178	0,000	přechod
12120135	666401,319	976458,914	0,000	přechod
12120136	666403,467	976456,591	0,000	přechod
12120137	666400,869	976457,327	0,000	přechod
12120138	666404,366	976459,766	0,000	přechod
12120139	666401,768	976460,502	0,000	přechod

Číslo	x			
13120140	666434,224	97		
13120141	666434,773	976437,714		
13120142	666439,097	976439,868		
13120143	666439,589	976478,592	0,000	
13120144	666294,791	976481,216	699,509	kon .nás
13120145	666295,552	976479,985	699,360	kon. nást.
13120146	666289,989	976482,692	0,000	rampa
13120147	666290,774		0,000	rampa

zorní

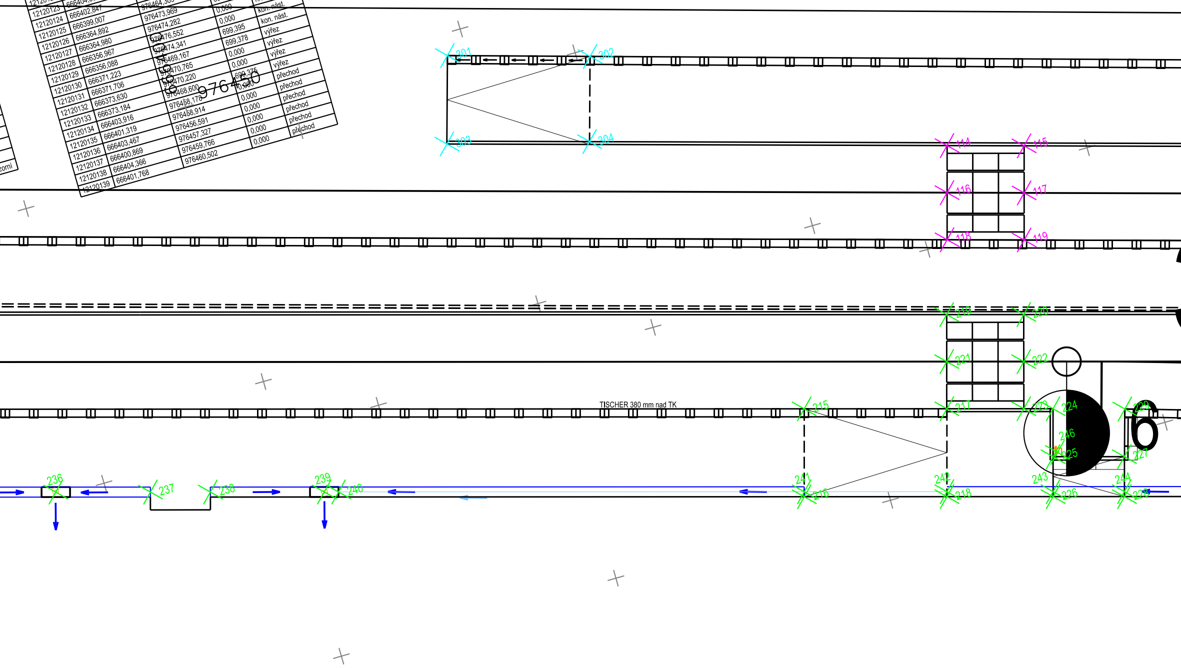

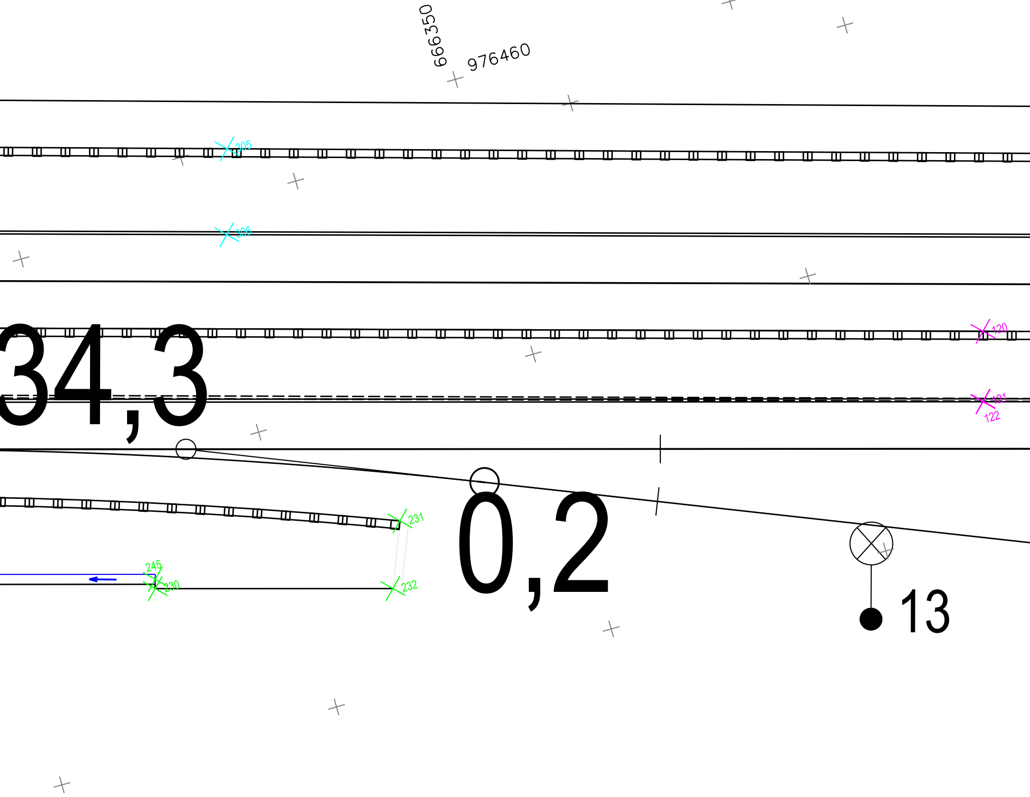

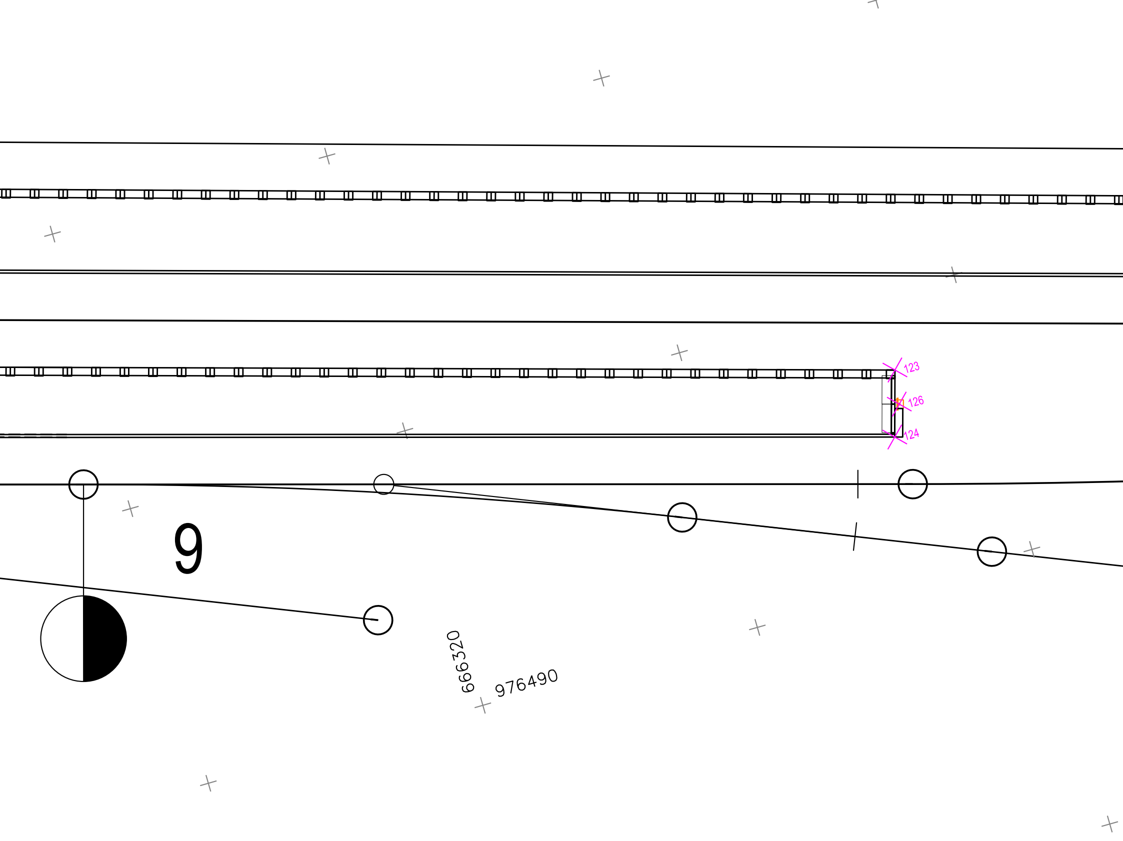

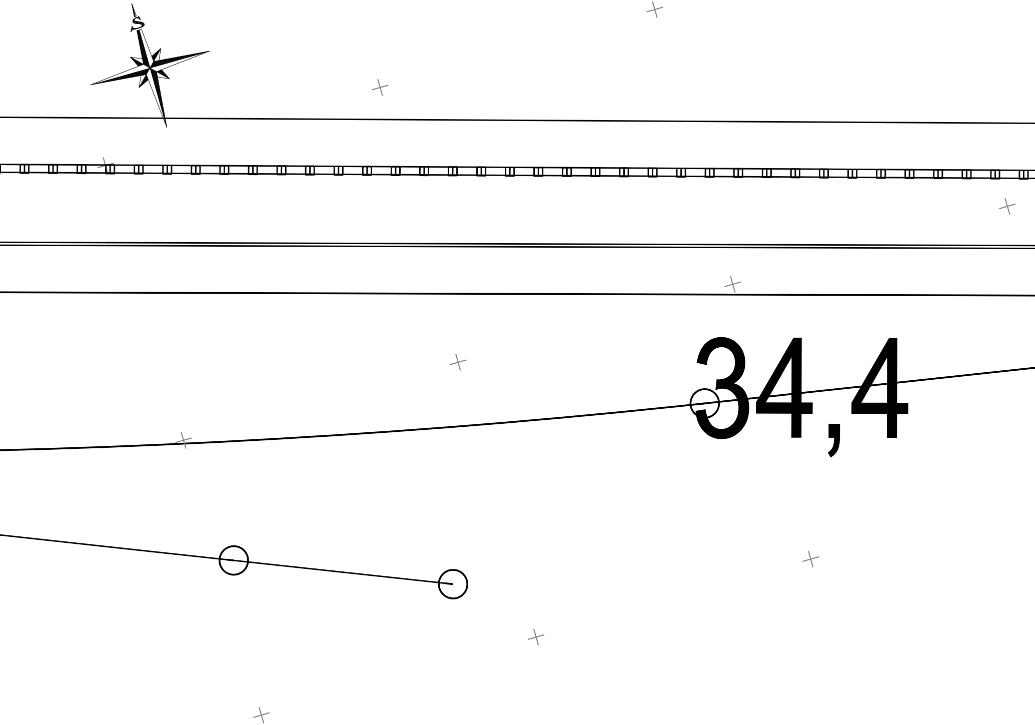

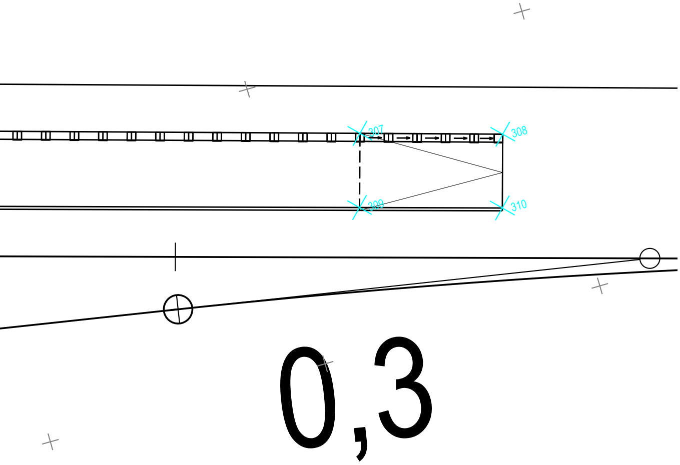

TABULKA BODŮ SO 13-12-01

Číslo bodu	X	Y	Z	POZNÁMKA
131201301	666390.681	976450.775	699.142	Začátek rampy
131201302	666385.879	976452.168	699.404	Konec rampy/Začatek nástupuště
131201303	666391.544	976453.750	699.140	Začátek rampy
131201304	666386.711	976455.034	699.250	Konec rampy/Začatek nástupuště
131201305	666358.351	976460.154	699.473	Nástupní hrana v místě změny podélného sklonu nivelety
131201306	666359.181	976463.045	699.307	Nenástupní hrana
131201307	666246.621	976492.567	699.534	Konec nástupiště/začátek rampy
131201308	666241.819	976493.960	699.287	Konec rampy
131201309	666247.345	976495.062	699.360	Konec nástupiště/začátek rampy
131201310	666242.539	976496.442	699.260	Konec rampy

Jiná ověření:

Paré:

Orientační schéma:

Razítko oprávněné osoby:

Podpis: Datum:

Revize:	Datum:	Popis:	Kontroloval:
001	21.05.2024	Aktualizace z důvodu koordinace se stavbou ETCS Regional Tanvald - Harrachov	Ing. Karel Ogoun
000	16.06.2023	Definitivní odevzdání dokumentace	Ing. Jakub Rentka

Stavebník/Investor: **Správa železnic, státní organizace**
Adresa: **Dlážděná 1003/7, 110 00 Praha 1**
Zástupce investora: **Oblastní ředitelství Hradec Králové**
Adresa: **U Fotochemy 259, 501 00 Hradec Králové**

Zhotovitel díla: **Tým dopravního inženýrství s.r.o.**
Adresa: Moskevská 532/60, 101 00 Praha 10
Kontakt: T: +420 602 424 825
E: info@tymdi.cz

Zhotovitel části/objektu: **Tým dopravního inženýrství s.r.o.**
Adresa: Moskevská 532/60, 101 00 Praha 10
Kontakt: T: +420 602 424 825
E: info@tymdi.cz

Hlavní projektant (HIP): **Ing. Miroslav Rykl** Specialista: **Ing. Miroslav Rykl**

Název stavby/akce: **Oprava kolejí a výhybek v dopravně Kořenov**
Označení investora: **P640190035**
Zakázka: **208B**
Název části: Inženýrské objekty
Označení části: **D.2.1.2**
Název objektu/dílčí části: **dopr. D3 Kořenov, nátsupiště část B**
Označení objektu/komplexu: **SO 12-12-01**
Název přílohy: Vytyčovací výkres
Název dílčí části přílohy: -
Číslo přílohy (typ/pořadí): **2. 004**
Odpovědný projektant: Ing. Miroslav Rykl
Zpracovatel přílohy: Ondřej Václavíček
Měřítko: 1:100
Formáty: -
Stupeň dokumentace: **PDPS**
Kraj: Liberecký
Katastrální území: Polubný [669750]
TUDU: 1671 01
Smluvní datum zpracování: **16.06.2023**

Označení investora:	Stupeň dokumentace:	Část:	Objekt:	Podobjekt:	Příloha:	Revize:
P640190035	-PDPS	-D2102	-SO121201	-XX	-2-004	-001

-